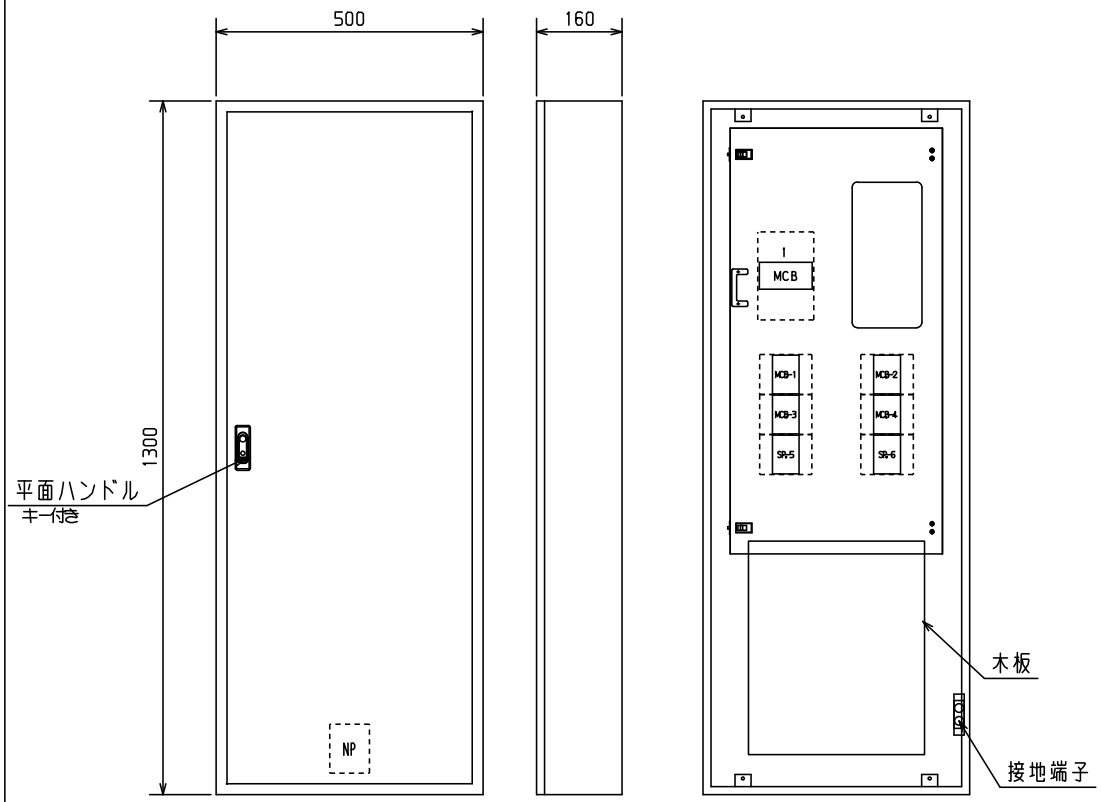

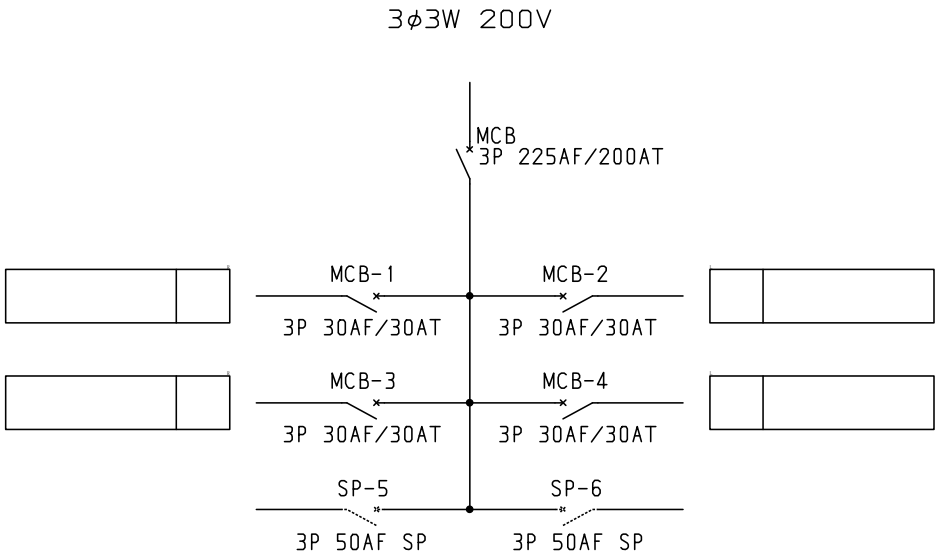

No.	機器番号	部品名称	定格	形式	メーカー	個数
1	MCB-1～MCB-4	配線用遮断器	3P 30AF/30AT	B-33KC	テンパール	4
2	MCB	配線用遮断器	3P 225AF/200AT	B-223EA	テンパール	1

＊トップランナーモータをご使用の場合は始動時にブレーカ，サーマルリレーが動作する場合があります，選定機器にて問題がないかモーターメーカにご確認をお願いいたします。

共通事項：１）電線サイズ記入箇所は圧着端子・キャップ付とする。
２）１φ３Ｗ回路２Ｐブレーカ電圧表示なきものは１００Ｖとする。
３）製作の都合上，回路名称の一部を省略している場合があります。

キャビネット形式									露出／埋込	納入先			殿
屋内壁掛形									露出				
型式名	扉	スチール t1.6	ハンドル	平面ハンドル	承認	検図	製図	設計	製図	三角法	品名		面数
	外函	スチール t1.6	塗装色	2.5Y9/1	佐藤	渡辺	伊達	伊達	2015/2/1	1/10			
PTB20K042K4	中板								テンパール工業株式会社		図番	PTB20K042K4 [1/1]	
	日東	B16-513C.											

ECAD