安全ブレーカボックス 屋内用・プラスチック製

SP-AB

分電盤の分岐回路の増設や機械・設備等の電源用途に!

分岐回路
エアコン回路
IHクッキングヒーター回路
EV・PHEV普通充電回路
等の増設に!



特長

①安全ブレーカ用取付台と取付ねじを標準装備!
すぐにブレーカの取り付けが可能です。

②配線用ノックアウトを多数装備!
周囲の状況に応じた位置で入出線可能です(上面、下面、底面)。

③ボックス内に配線ガイドホルダーを装備!
便利に配線をマトメてきれいに仕上げることが可能です。

仕様

名称	安全ブレーカボックス
型式	SP-AB
キャビネット	材質:合成樹脂 カバー:白色(マンセル5GY9/1) ケース:紺色(マンセル10B3/5)
外形寸法(mm)	タテ155 × ヨコ105 × タカサ62.5
製品質量(kg)	0.18
付属品	木ねじ×2本(φ3.8 × 16mm本体取付用)
ご注文品番	SPAB
納期	◎
標準価格(円)	3,100

用途に応じて、ブレーカを
お取り付けください。
(注)テンパール工業製 安全ブレーカタイプのみ



取り付け例
BC-2HEA(別売)
(20A 2P2E)

外形寸法図

単位 : mm

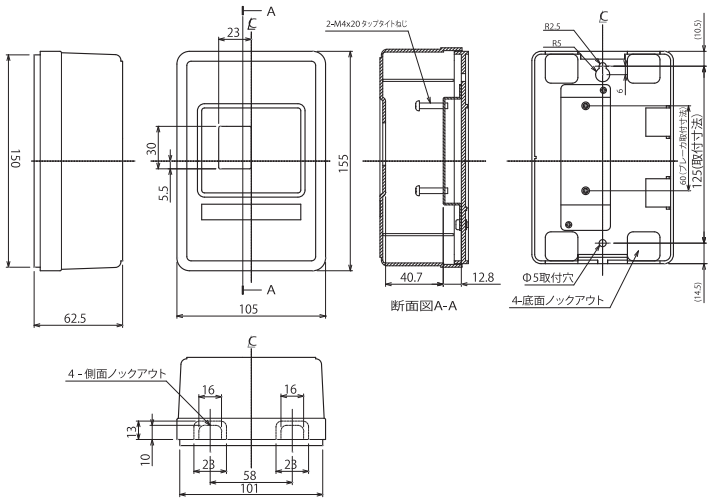

納期区分:◎(本店商品センター在庫品) ③·●(受注品)(詳細はG-1ページ)

この価格には消費税は含まれておりません。