機器取付ボックス 露出・半埋込形兼用(プラスチック製) パールテクト(扉付)


MA323810


MA327811

屋内用　色:マンセル8GY9.7/0.2

ボックス寸法(mm)			扉付			木板寸法(mm)			木板への取付有効寸法(mm)
タテ	ヨコ	フカサ	納期区分	ご注文品番	標準価格(円)	A	B	C	D
320	381	103	◎	MA323810	20,700	200	277	15	63
320	381	118	◎	MA323811	21,500	200	277	15	82
320	415	103	◎	MA324110	21,500	200	311	15	63
320	415	118	◎	MA324111	22,200	200	311	15	82
320	449	118	◎	MA324411	22,900	200	345	15	82
320	483	118	◎	MA324811	24,000	200	379	15	82
320	517	118	◎	MA325111	25,900	200	413	15	82
320	551	118	◎	MA325511	28,700	200	447	15	82
320	619	118	◎	MA326111	33,700	200	515	15	82
320	687	118	◎	MA326811	37,500	200	583	15	82
320	789	118	◎	MA327811	43,100	200	685	15	82

外形寸法図

単位 ： mm

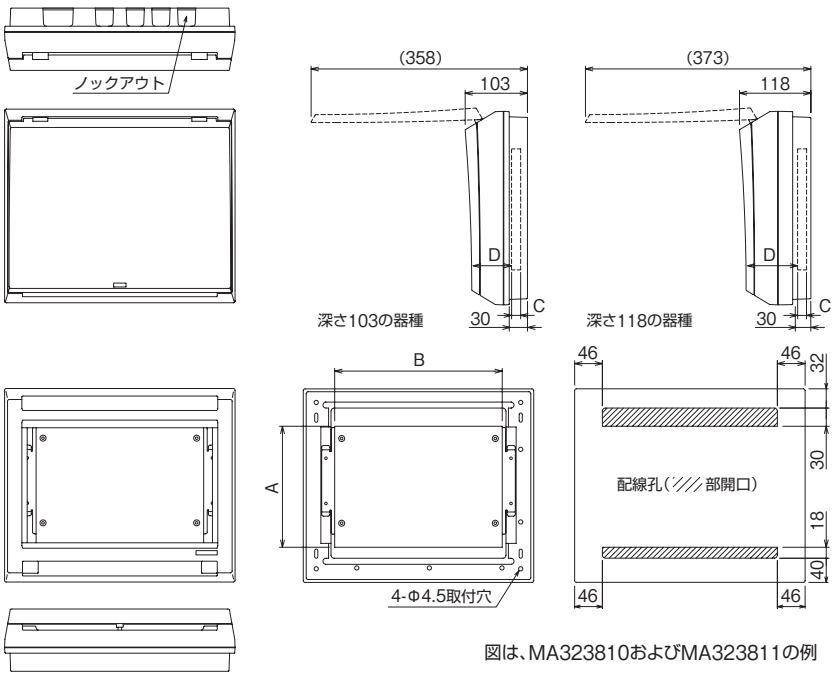

図は、MA323810およびMA323811の例

納期区分:◎(本店商品センター在庫品)　③·●(受注品)(詳細はG-1ページ)

この価格には消費税は含まれておりません。